产品规格承认书

****

客户名称:

日期: 2026- 10- 26

产品型号: M2W-E2B-30-X1-24V-DIM-T

客户型号:

版本: 00

ECN: ECN26102601

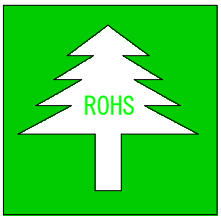

博洋			客户
作成	审核	批准	
程伟			
备注:			

■ 特点

- 可靠性高
- 低功耗
- 无紫外线及辐射
- 易安装
- 长寿命

■ 应用

- 背光源，广告灯箱，发光字灯
- 照明系统等.

■ 描述

- 固定：双面胶或锁螺丝
- 可使用户外
- 防水等级 IP66

■ 外部尺寸

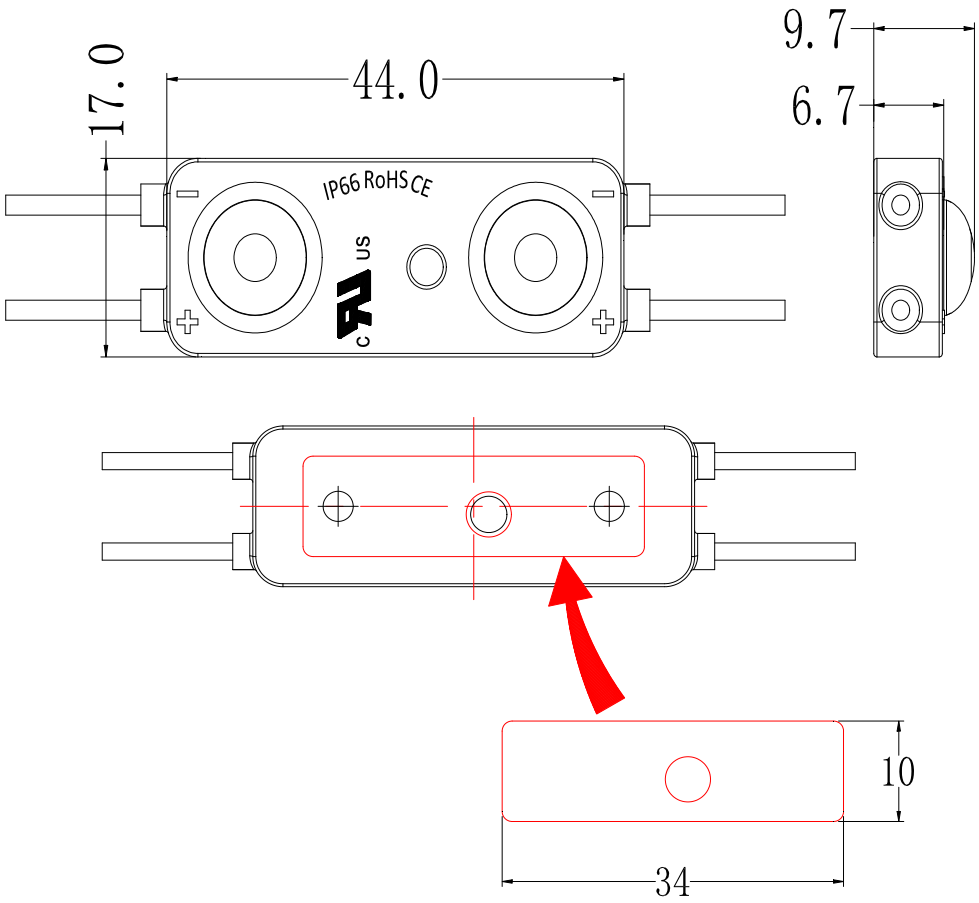

3M 双面胶 (型号：3M VHB 4945)

备注：模组后面两个孔要打硅胶

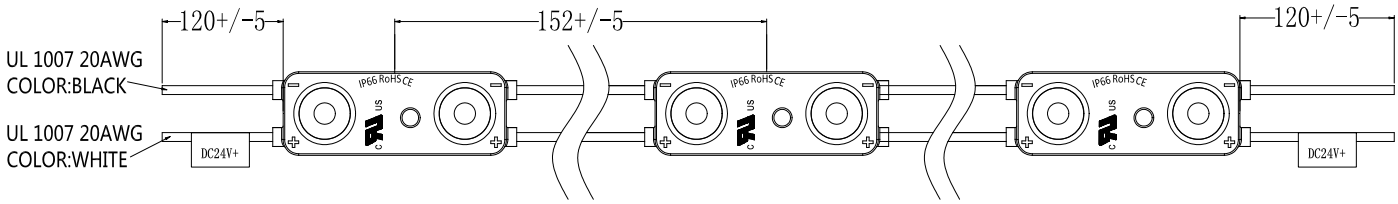

40个模组/串

备注：除有特殊尺寸说明外，其他尺寸均为+/-公差.

单位：毫米

- **各机种对应电线颜色,电阻，电流**

PN.	Color:xx（+）	Color:xx(-)	电阻（R1）
M2W-E2B-30-X1-24V-DIM-T	白色	黑色	1206 5.6K +/-5% 1206 20R +/-1%

■ 电路原理图

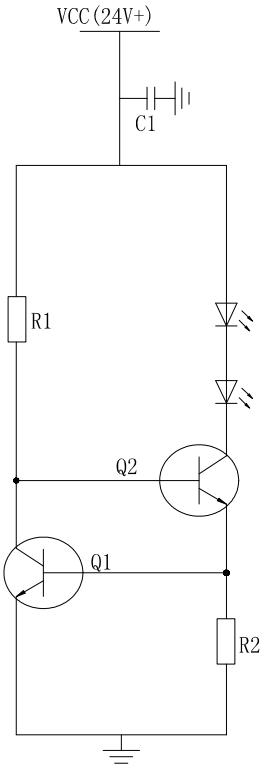

单模组/电流:33.3mA+/-5%

■ PN

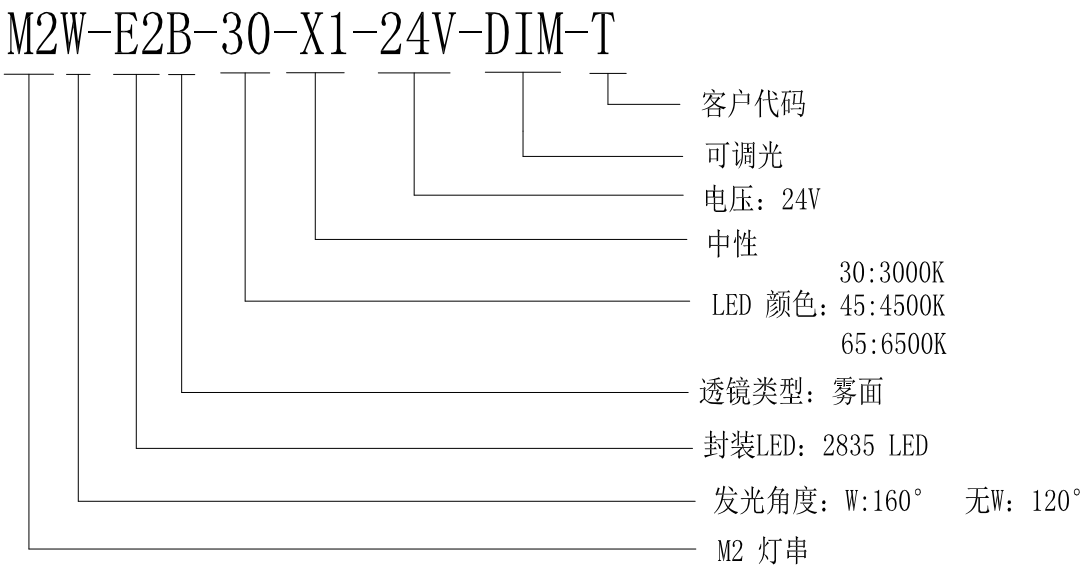

■ 产品选择指南

型号	颜色	色温
M2W-E2B-30-X1-24V-DIM-T	暖白	3000K

■技术参数

参数	符号	数值	单位
功耗(单模组)	P_D	0.8	W
功耗(一串模组)		32	W
工作电流(单模组)	I	0.033	A
工作电流(一串模组)		1.33	A
工作温度	—	-25～+50	℃
储存温度	—	-30～+85	℃
静电(HBM)	ESD	1000	V

Notes: The tolerance of power and current is ±10%.

■光电参数(Ta=25℃)

项目	符号	测试条件	颜色/色温	最小值	中间值	最大值	单位
电源	VF		所有色温	23.5	24.0	24.5	V
光通量(单模组)	Lux	24VDC	暖白	72	80	----	lm
光通量(一串模组)	Lux	24VDC	暖白	2880	3200	----	lm
色温	CCT	24VDC	暖白	2700	----	3300	K
发光角度	2θ1/2	24VDC	----	----	160	----	度

以上所有数据均在环境温度为 25℃ ±15% 测试下所得

■ 包装

- 内箱

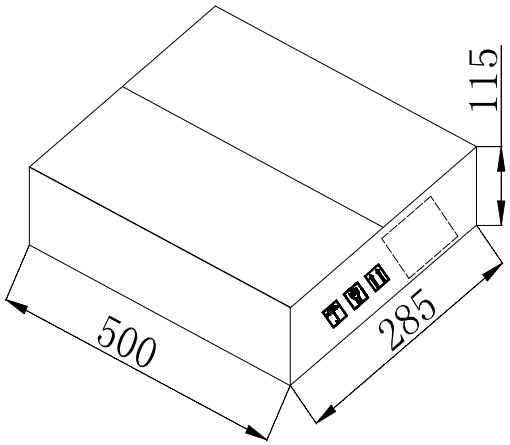

- 外箱

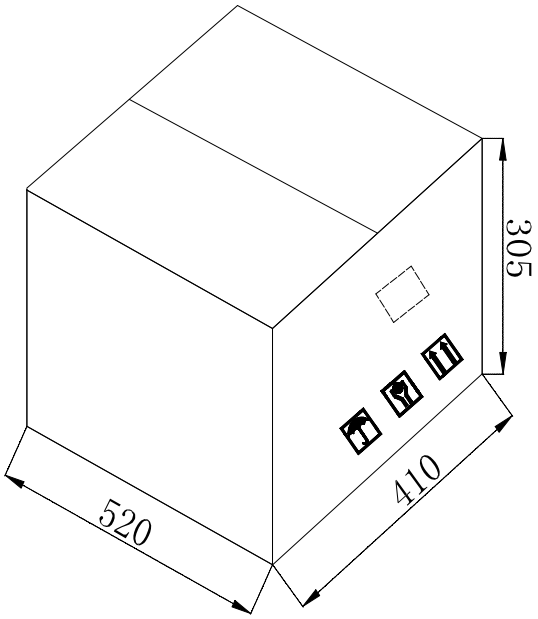

- 标签

  规格尺寸(mm):

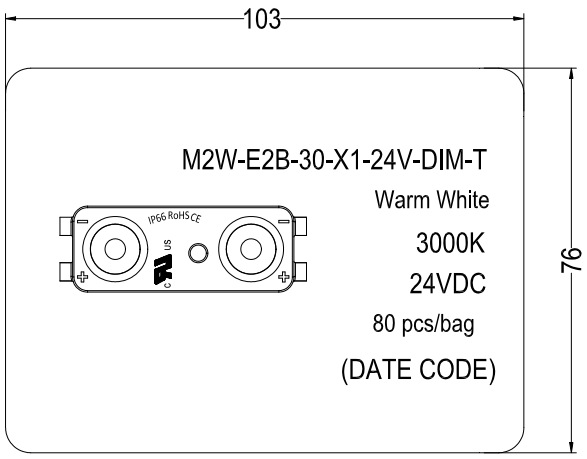

静电袋标签

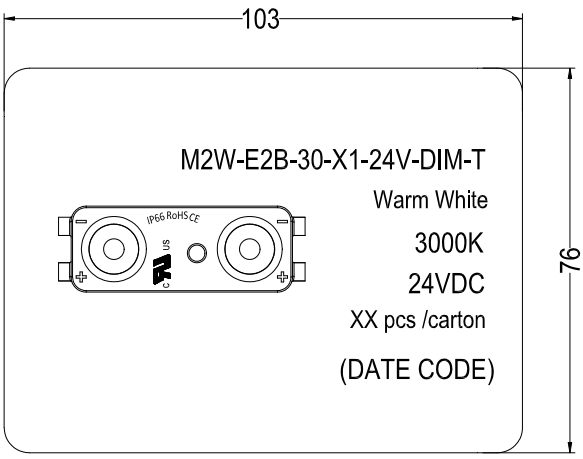

内箱/外箱标签

- 包装方式:

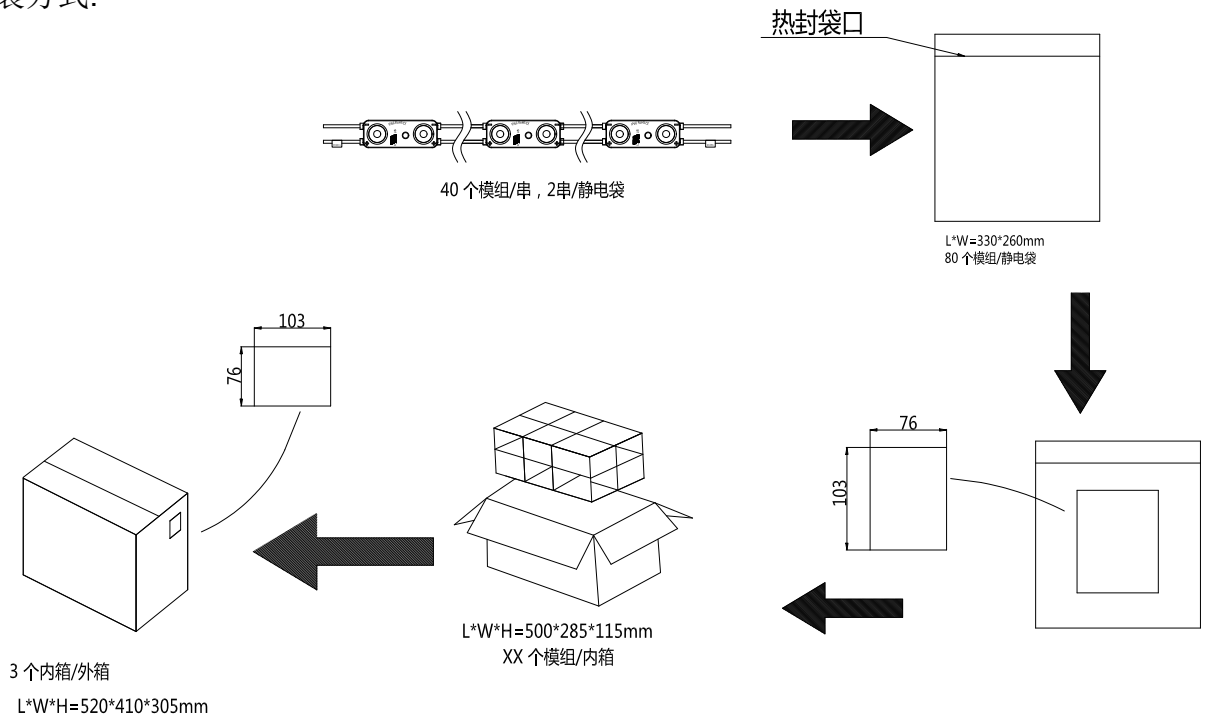

环保标准:

最新欧盟 RoHS 指令 2005/618/EC -

铅 Pb，镉 Cd，汞 Hg，六价铬 Cr6+，多溴二苯醚 PBDE，多溴联苯 PBBPb,等 均需符合 RoHS 标准

修改记录

版本.	变更描述	变更部门	工程师	日期
01	**---首次发行---**	**PD**	程伟	**2026-10-26**