全彩旋钮面板

型号：E6M



使 用 说 明 书

产品介绍

- 时尚的外观设计配合创新多彩状态指示灯，让科技交互一目了然;
- DMX、蓝牙二合一旋钮控制器，标准DMX512、蓝牙 5.0 SIG Mesh协议;
- 支持控制DMX调光、色温、RGB、RGBW、RGBCW五个类型切换;
- 通过NFC可设置首地址、场景动作;
- 可搭配蓝牙遥控器B1、B2、B5、B8、RC4-BLE控制;
- 支持与L-Home智能家居系统，APP联动控制，实现本地场景、自动化等智能控制;
- 搭配智能网关，可以实现HomeKit、Siri、谷歌、亚马逊、小爱、小度等智能平台联动控制。

规格参数

产品型号	E6M
输出信号	DMX512
额定参数	100-240V~，50/60Hz
控制类型	调光、色温、RGB、RGBW、RGBCW
无线类型	Bluetooth 5.0 SIG Mesh
可搭配的遥控	B1、B2、B5、B8、RC4-BLE
可搭配的驱动	DMX电源、DMX解码器
可搭配的APP	L-Home、NFC Lighting
工作温度	-25°C~50°C
产品尺寸	86×86×52mm (L×W×H)
包装尺寸	102×102×73mm (L×W×H)
产品重量	130g

Bluetooth® CE RoHS NFC

产品尺寸

单位：mm

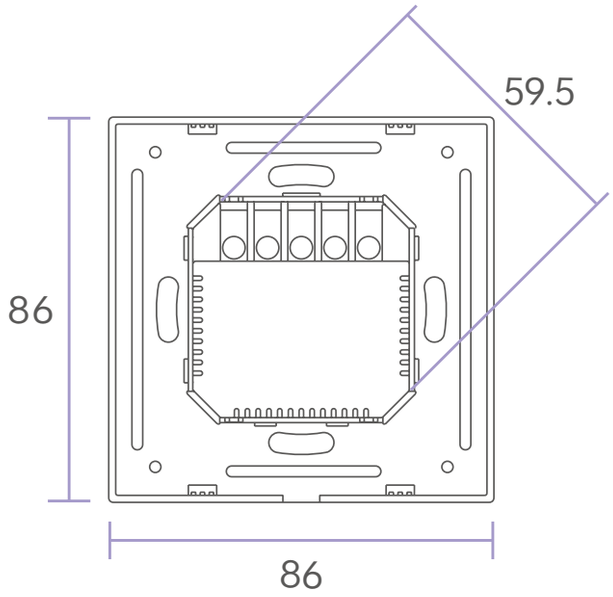

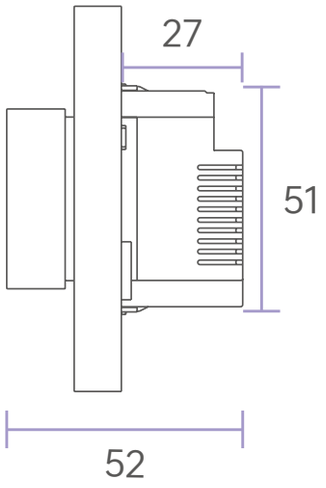

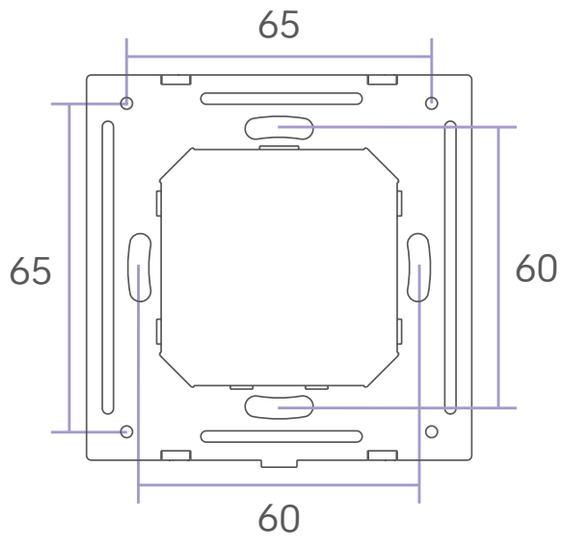

产品功能说明

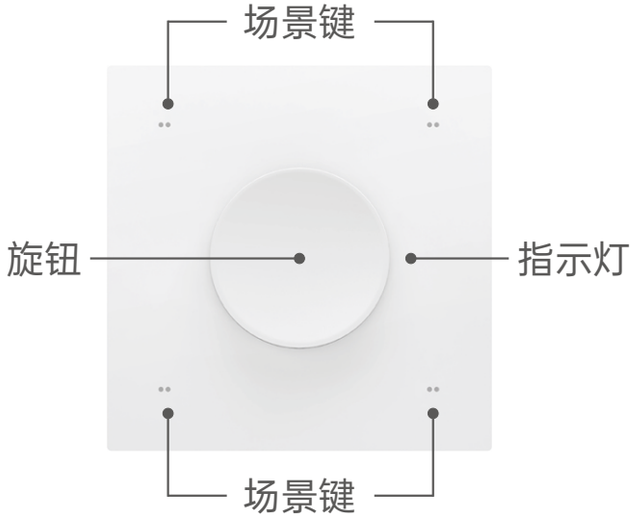

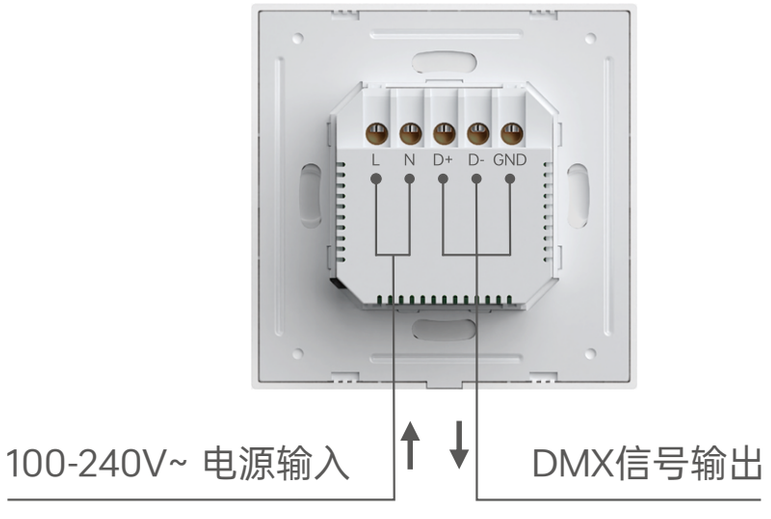

场景键：出厂默认 RGBCW 模式，默认灯具灯光颜色为粉色(按键1)、紫色(按键2)、青色(按键3)、白色(按键4)；场景键单击按键1/2/3/4触发场景，需要通过 L-Home APP 蓝牙无线 或 NFC Lighting APP NFC方式绑定场景动作。

旋钮：支持单击、双击、长按和旋转；支持设置高、中、低三档灵敏度调节。

指示灯：根据旋钮现在调节的值显示对应颜色，白色 (BRT/W)；黄色(CT/CW)；紫色(RGB)；出厂默认白色。

恢复出厂：长按旋钮15秒，直至指示灯慢闪后松开，3秒内短按旋钮3次，指示灯快闪。

旋钮使用介绍：

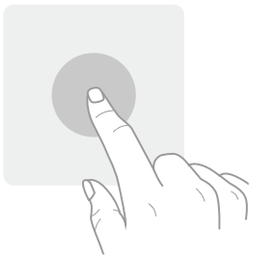

单击

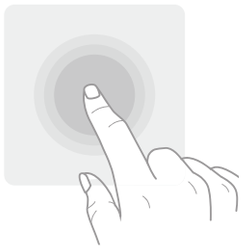

双击

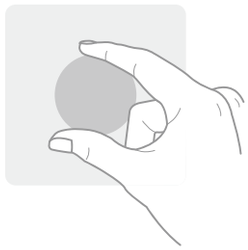

旋转

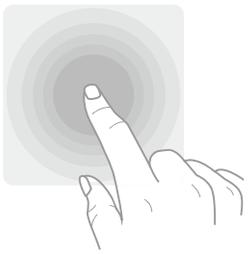

长按

注： 根据旋钮配置类型具有不同的操作。

动作 / 设备	单击	双击	旋转	长按
DIM灯	开/关	无动作	调节亮度	亮度±
CT灯	开/关	切换模式 (亮度/色温)	调节当前模式 (亮度/色温)	亮度±
RGB灯	开/关	切换模式 (亮度/RGB)	调节当前模式 (亮度/RGB颜色)	亮度±
RGBW灯	开/关	切换模式 (总亮度/RGB/W)	调节当前模式 (总亮度/RGB颜色/W)	当前模式亮度±
RGBCW灯	开/关	切换模式 (总亮度/RGB/CW)	调节当前模式 (总亮度/RGB颜色/CW颜色)	当前模式亮度±

安装步骤

① 关闭电源总闸， 并确认86暗盒内壁无水泥等附着物， 将暗盒内的电源线长度修减至10CM左右， 使用一字螺丝刀撬开旋钮面板底盒，在塑胶部件找到NFC感应区。



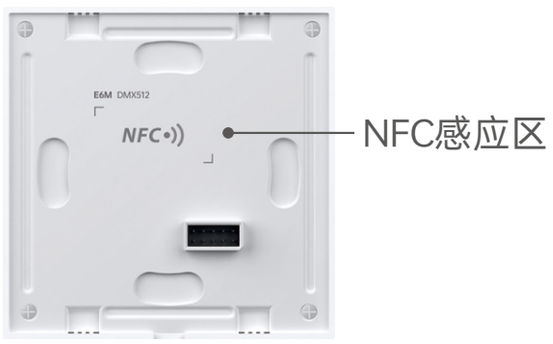

② 使用手机打开NFC Lighting APP，在“首页”点击【读/写智能设备】，将手机感应区域靠近旋钮面板NFC感应区，读取旋钮面板参数，根据需求设置参数后(详细见P8)，点击右上角【写入】，再将手机感应区域靠近旋钮面板NFC感应区，即可直接写入旋钮面板。





③ 见图1，使用手机NFC读取写入参数后，将火线接入智能开关L接口， 零线接入N接口， 确认电源线与开关接线柱接触良好，无裸露的铜线。(电子开关的前置保护装置不能高于35A)
见图2，用螺丝将底盒固定到墙壁暗盒中， 使底盒贴合墙面。

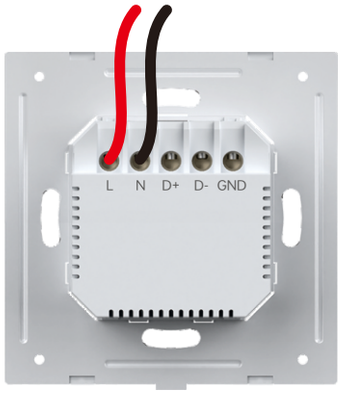

图1

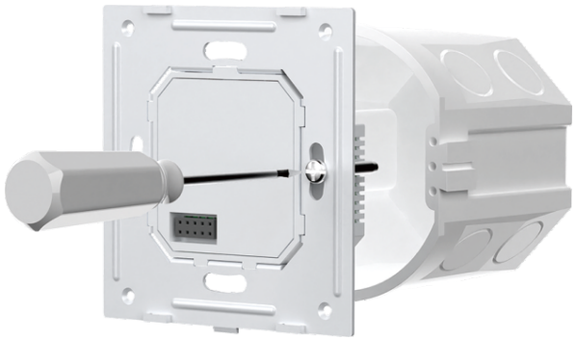

图2

④ 倾斜面板并扣合在底盒上， 开启电源总闸， 按下旋钮面板， 可正常控制灯光即说明安装正确。

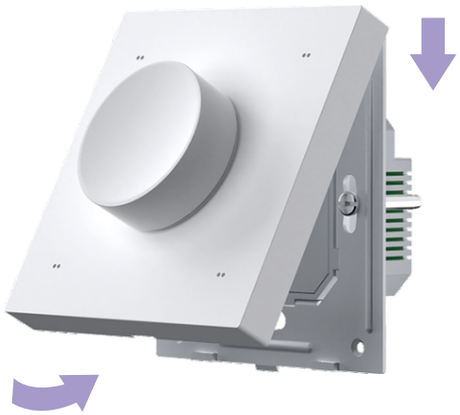

第一步： 向下扣合

第二步： 底部扣合

DMX应用示意图

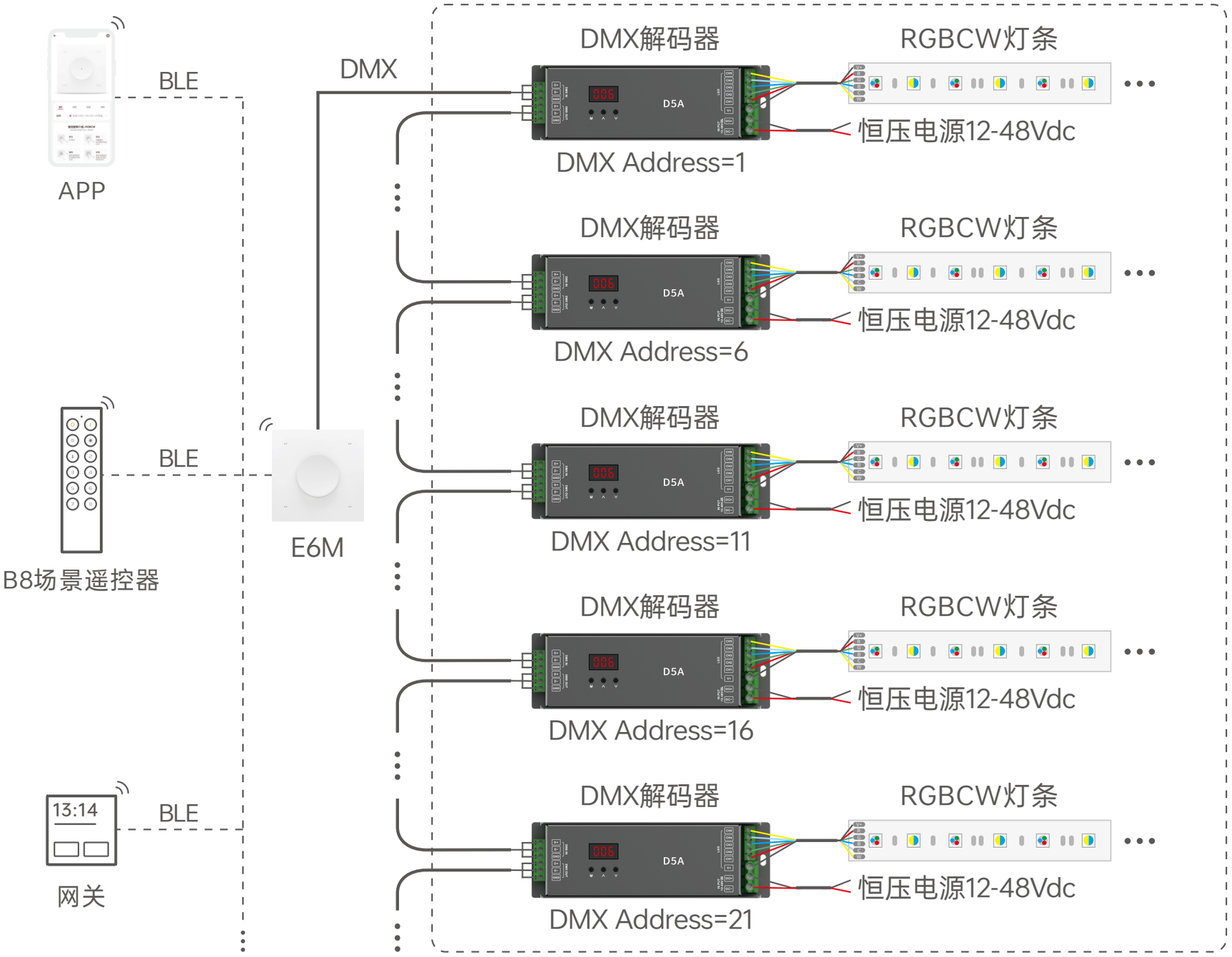

* 超过32台DMX解码器连接需加DMX信号放大器，信号放大不能连续超过5次。当超过32台DMX/RDM解码器连接时，如需修改其参数设置，可添加1台RDM信号放大器，或者将其参数设置完成后，再添加1-5台DMX信号放大器。
* 当信号线较长或者线材质量等原因造成信号反冲效应影响使用，可以尝试在每路信号线末端连接0.25W 90-120Ω终端电阻去解决。

DMX通道输出表

类型 / 地址	DIM	CT	CT2	RGB	RGBW	RGBCW
1	DIM	C	BRT	R	R	R
2	DIM	W	CT	G	G	G
3	DIM	C	BRT	B	B	B
4	DIM	W	CT	R	W	C
5	DIM	C	BRT	G	R	W
6	DIM	W	CT	B	G	R
7	DIM	C	BRT	R	B	G
8	DIM	W	CT	G	W	B
9	DIM	C	BRT	B	R	C
10	DIM	W	CT	R	G	W
11	DIM	C	BRT	G	B	R
12	DIM	W	CT	B	W	G
13	DIM	C	BRT	R	R	B
14	DIM	W	CT	G	G	C
⋮	⋮	⋮	⋮	⋮	⋮	⋮
500	DIM	W	CT	G	W	W
⋮	⋮	⋮	⋮	⋮	⋮	/
512	DIM	W	CT	G	W	/

* 按上图表示意，如此类推。

搭配NFC Lighting APP使用

1. 账号注册

通过手机扫描下载二维码，按提示完成APP安装后即可进行登录/注册操作。(因性能需求，要求手机型号苹果：iPhone8及以上、且操作系统iOS13及以上；安卓：具备NFC功能机型)

＊设置设备参数时，必须在设备断电情况下进行操作。

2. 读/写旋钮面板

在APP“首页”点击【读/写智能设备】，将手机感应区域靠近旋钮面板NFC标识点(图示P4)，读取旋钮面板参数。





3.控制类型和参数管理的设置方式

控制类型：点击“控制类型”可选择调光/色温/彩光RGB/彩光RGBW/彩光RGBCW，默认彩光RGBCW。

控制首地址：点击“控制首地址”可设置设备首地址。

参数管理：点击“参数管理”可编辑旋钮的旋钮灵敏度、双击模式排序、双击模式记忆、指示灯、按键声音、场景键、通电状态等更多高级参数。





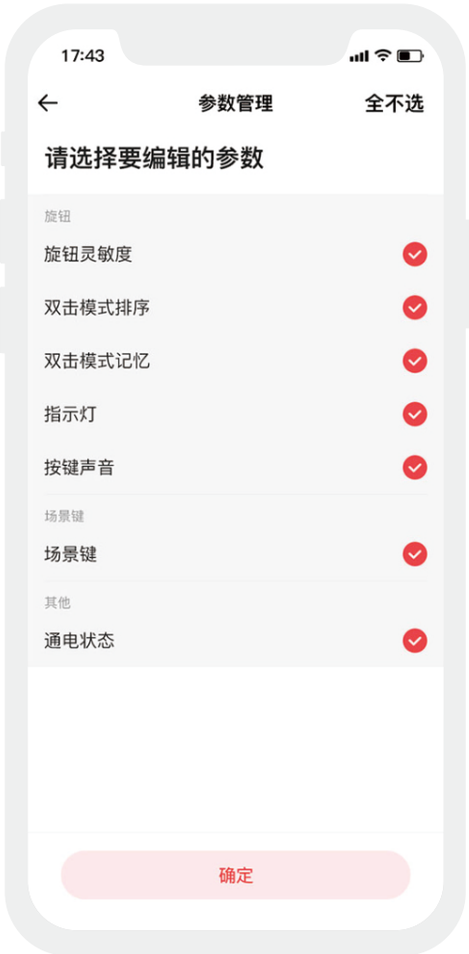

4.旋钮和场景键的设置方式

旋钮：点击“旋钮灵敏度”可选择低/中/高灵敏度；点击“双击模式排序”调整双击旋钮时，灯光总亮度、RGB模式与W模式(RGBW)/CW模式(RGBCW)的排序；开启/关闭双击模式记忆，默认关闭；开启/关闭指示灯，默认开启；开启/关闭按键声音，默认开启。

场景键：长按场景键可绑定执行动作。







5.通电状态和恢复出厂的设置方式

通电状态：可选择全亮/不亮/记忆/自定义，默认记忆。

恢复出厂：点击“所有参数恢复到出厂默认”按钮后，APP页面的所有参数将恢复到出厂默认值，此时，需点击“写入”按钮，把参数写入到设备中，即可将设备恢复出厂设置。







搭配L-Home APP使用

1. 账号注册

通过手机扫描下方二维码，按提示完成APP安装后即可进行登录/注册操作。

2. 配网操作

新用户在APP上创建家庭后，在【房间】界面点击右上角“+”进行添加，在添加设备列表中选择“LED控制器”后，按照界面提示完成添加即可。





3.旋钮和场景键的设置方式

在“房间”界面点击已添加的旋钮面板进入【控制】界面。

旋钮：支持点击旋钮进入页面调节灯光。

场景键：每个按键支持绑定不同的执行动作。

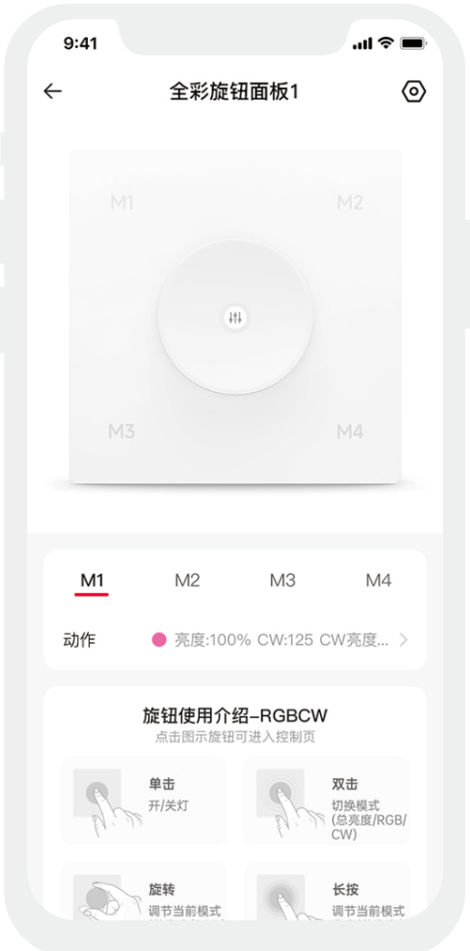

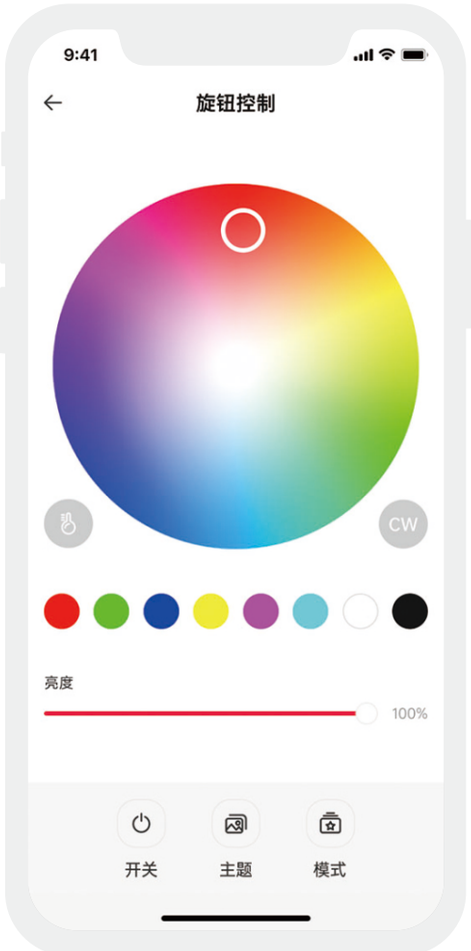



4. 被遥控器绑定

旋钮面板可当做灯具被B1/B2/B5/B8/RC4-BLE遥控器绑定；

遥控器的每个分区支持绑定一个旋钮面板；

绑定后，遥控器区域将控制旋钮面板的负载。





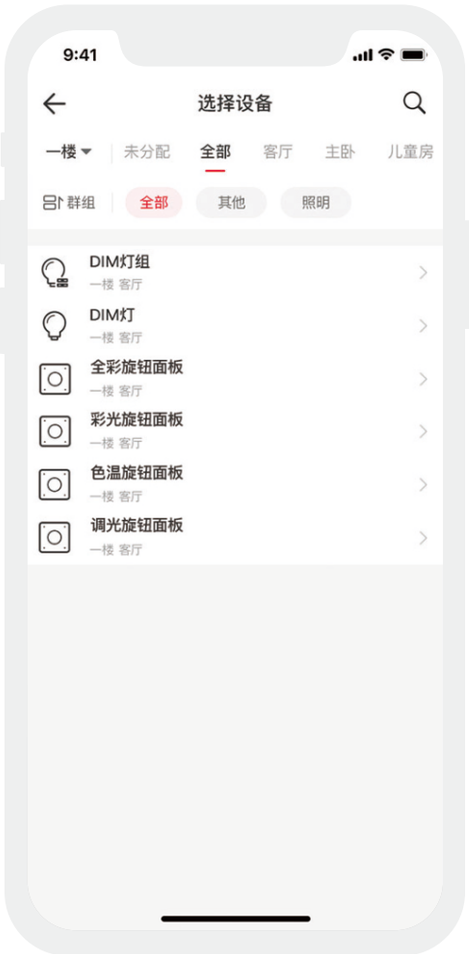

5. 场景与自动化的设置方式

本地场景：在【智能】界面中选择“本地场景”，点击“+”创建本地场景。点击添加动作，选择对应设备类型动作即可。

云场景：确保家庭内已添加智能网关，如超级面板12S。

在【智能】界面中选择“云场景”，点击“+”创建云场景。点击添加动作，选择对应设备类型动作设备类型动作即可。

自动化：确保家庭内已添加智能网关，如超级面板12S。

在【智能】界面中选择“自动化”，点击“+”创建自动化。可选择本地/云端执行方式，以及设置触发条件及执行动作。当满足已设置的触发条件时，自动触发一系列设备动作，实现远程联动。







恢复出厂

方法一：
E6M旋钮面板接线上电后，长按旋钮15秒(见图1)，直至指示灯慢闪后松开，3秒内短按旋钮3次，指示灯快闪，表示已恢复到出厂设置。

方法二：
需先确认设备已正确接通电源且处于在线状态。随后，打开L-Home APP，找到该设备并进入其设置页面，点击“删除设备”按钮(见图2)。当系统提示“删除成功”时，即表示设备已成功恢复到出厂设置。

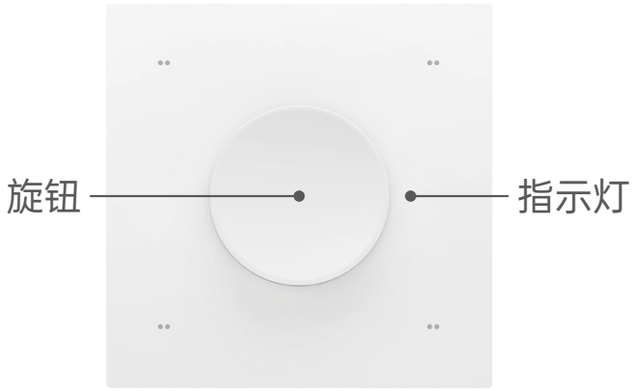

图1



图2

常见问题

1.配网失败这么办？
①确保设备正常通电；
②需要确认添加的设备未被其他账号添加过，如被添加过，请手动恢复出厂；
③确保手机与设备两者尽量靠近，建议不超过15米;
④如设备已被强制删除，请手动恢复出厂，然后重新添加设备。

2.如何远程控制设备？
搭配本司智能网关，可通过4G/5G/WiFi手机远程控制设备。

注意事项

- 请由具有专业资格的人员进行调试安装。
- 我司产品（专有型号除外）不能防水防雷，需避免日晒雨淋，如安装在户外，请用防水箱和防雷装置。
- 良好的散热条件会延长产品的使用寿命，请把产品安装在通风良好的环境。
- 请检查使用的工作电压是否符合产品的参数要求。
- 使用的电线直径大小必须能足够负载连接的 LED 灯具，并确保接线牢固。
- 通电调试前，应确保所有接线正确。
- 如果发生故障，请勿私自维修；如果有疑问，请联系供应商。

保修条例

- 自出厂之日起保修服务期为5年。
- 在保修服务期内出现产品质量问题我司将给予免费修理或更换服务。

非保修条例：

属下列情况不在免费保修或更换服务范围之内：

- 已经超出保修服务期;
- 过高电压、超负载、操作不当等人为造成的损坏;
- 产品外形严重损坏或变形;
- 自然灾害以及人力不可抗拒原因造成的损坏;
- 产品保修标签和产品唯一条形码损坏;
- 无我司签订的合同或发票凭证。

1. 修理或更换是我司对客户的唯一补救措施。我司不承担任何附带引起的损害赔偿责任，除非在适用法律范围之内。
2. 我司享有修正或调整本保修条款的权利，并以书面形式发布为准。

＊本说明书的内容如有变更, 恕不另行通知。若内容与您使用的功能有所不同, 则以实物为准。如有疑问, 欢迎向我司授权的经销商咨询。