LED 控制器

全彩旋钮面板

E6D



使 用 说 明 书

产品介绍

- 时尚的外观设计配合创新多彩状态指示灯，让科技交互一目了然;
- DALI、蓝牙二合一旋钮控制器，标准DALI-2、蓝牙 5.0 SIG Mesh协议;
- 支持控制DALI调光、色温、RGB、RGBW、RGBCW五个类型切换;
- 带200mA总线电源输出，可通过NFC设置开关;
- 通过NFC可设置控制DALI地址、DALI群组、DALI场景、广播模式;
- 可搭配蓝牙遥控器B1、B2、B5、B8、RC4-BLE控制;
- 支持与L-Home智能家居系统，APP联动控制，实现本地场景、自动化等智能控制;
- 搭配智能网关，可以实现HomeKit、Siri、谷歌、亚马逊、小爱、小度等智能平台联动控制。

规格参数

产品型号	E6D
输出信号	DALI-2
总线电源电流	200mA@16V
额定参数	100-240V~，50/60Hz
控制类型	调光、色温、RGB、RGBW、RGBCW
无线类型	Bluetooth 5.0 SIG Mesh
可搭配的遥控	B1、B2、B5、B8、RC4-BLE
可搭配的APP	L-Home、NFC Lighting
工作温度	-25℃~50℃
产品尺寸	86×86×52mm (L×W×H)
包装尺寸	102×102×73mm (L×W×H)
产品重量	130g

Bluetooth® DALI 2 FC TÜV SÜD CB SRRC CE RED RoHS NFC

产品尺寸

单位：mm

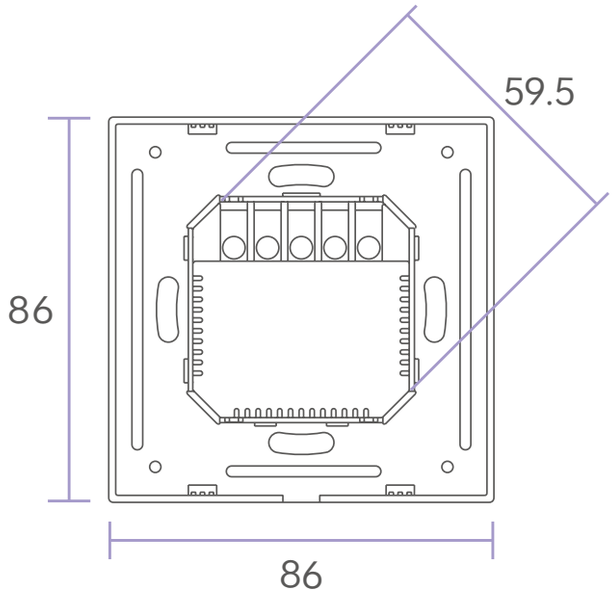

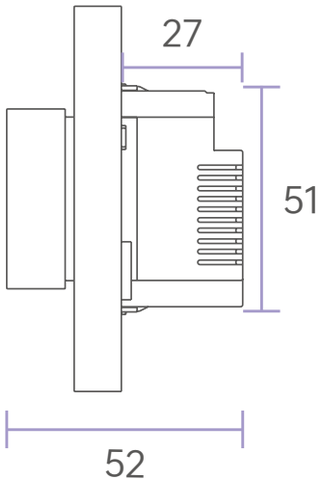

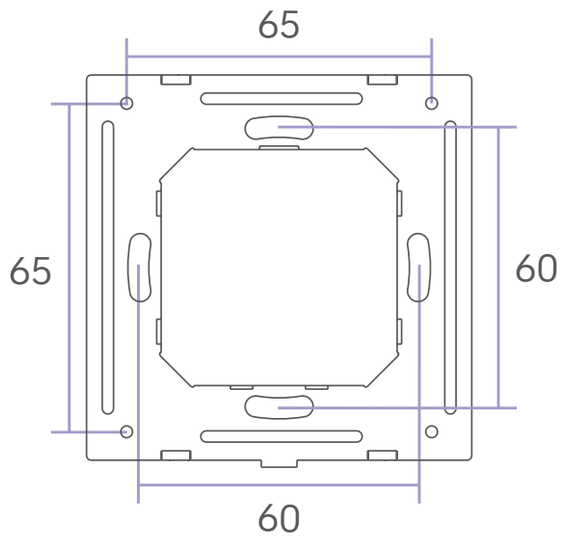

产品功能说明

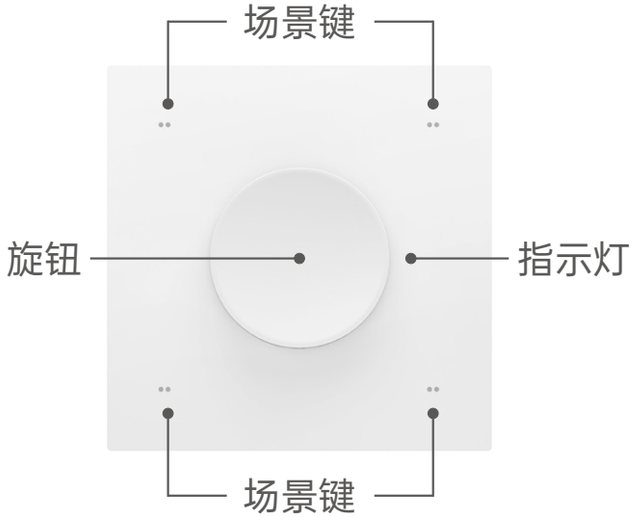

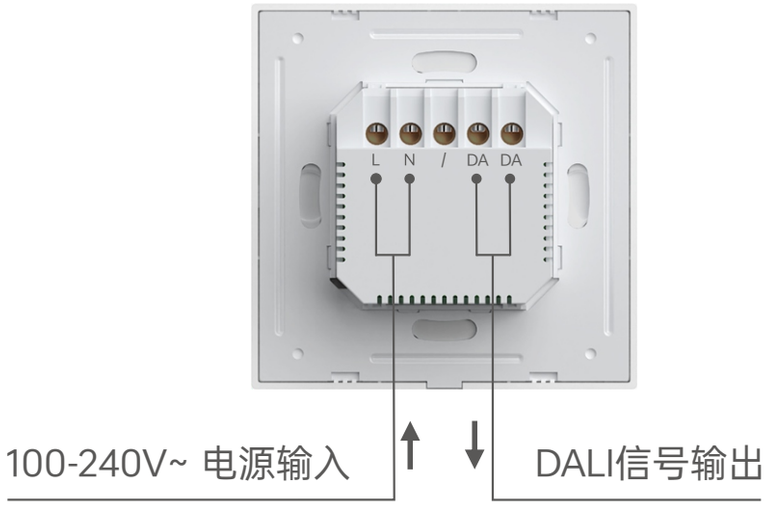

场景键：出厂默认色温模式，默认灯具灯光色温2700K(按键1)、3500K(按键2)、5000K(按键3)、6500K(按键4)；场景键单击按键1/2/3/4触发场景，需要通过 L-Home APP 蓝牙无线 或 NFC Lighting APP NFC方式绑定场景动作。

旋钮：支持单击、双击、长按和旋转；支持设置高、中、低三档灵敏度调节。

指示灯：根据旋钮现在调节的值显示对应颜色，白色(BRT/W)；黄色(CT/CW)；紫色(RGB)，出厂默认白色。

恢复出厂：长按旋钮15秒，直至指示灯慢闪后松开，3秒内短按旋钮3次，指示灯快闪。

旋钮使用介绍：

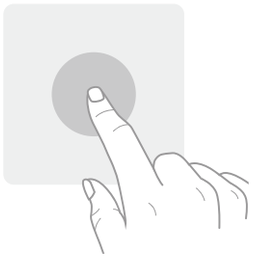

单击

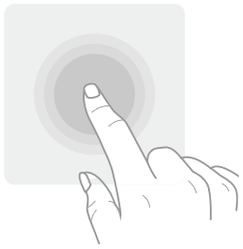

双击

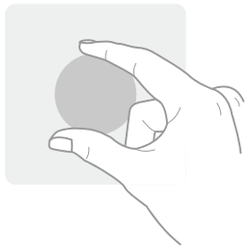

旋转

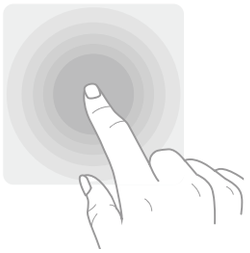

长按

注： 根据旋钮配置类型具有不同的操作。

动作 / 设备	单击	双击	旋转	长按
DIM灯	开/关	无动作	调节亮度	亮度±
CT灯	开/关	切换模式 (亮度/色温)	调节当前模式 (亮度/色温)	亮度±
RGB灯	开/关	切换模式 (亮度/RGB)	调节当前模式 (亮度/RGB颜色)	亮度±
RGBW灯	开/关	切换模式 (总亮度/RGB/W)	调节当前模式 (总亮度/RGB颜色/W)	当前模式亮度±
RGBCW灯	开/关	切换模式 (总亮度/RGB/CW)	调节当前模式 (总亮度/RGB颜色/CW颜色)	当前模式亮度±

安装步骤

① 关闭电源总闸， 并确认86暗盒内壁无水泥等附着物， 将暗盒内的电源线长度修减至10CM左右， 使用一字螺丝刀撬开旋钮面板底盒，在塑胶部件找到NFC感应区。



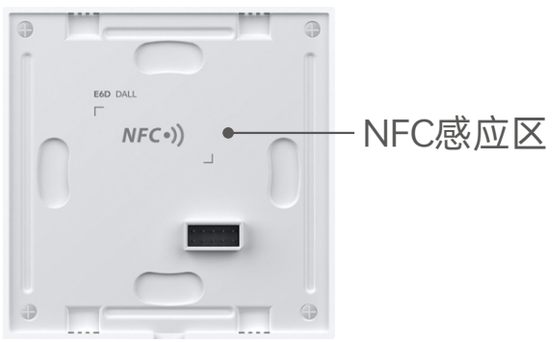

② 使用手机打开NFC Lighting APP，在“首页”点击【读/写智能设备】，将手机感应区域靠近旋钮面板NFC感应区，读取旋钮面板参数，根据需求设置参数后(详细见P8)，点击右上角【写入】，再将手机感应区域靠近旋钮面板NFC感应区，即可直接写入旋钮面板。





③ 见图1，使用手机NFC读取写入参数后，将火线接入智能开关L接口， 零线接入N接口， 确认电源线与开关接线柱接触良好，无裸露的铜线。(电子开关的前置保护装置不能高于35A)
见图2，用螺丝将底盒固定到墙壁暗盒中， 使底盒贴合墙面。

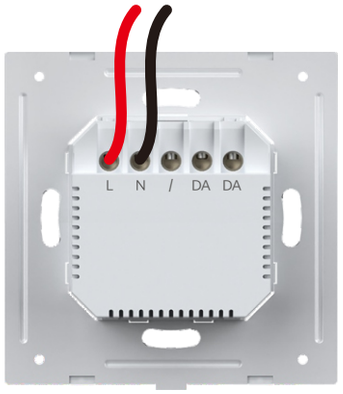

图1

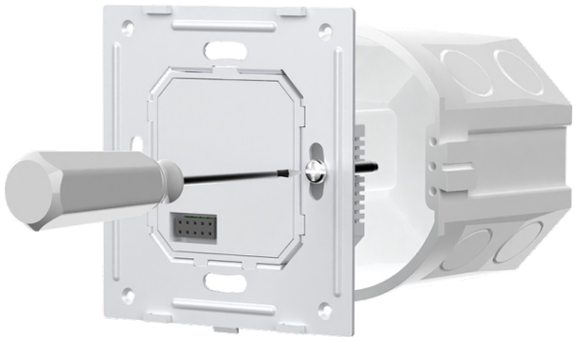

图2

④ 倾斜面板并扣合在底盒上， 开启电源总闸， 按下旋钮面板， 可正常控制灯光即说明安装正确。

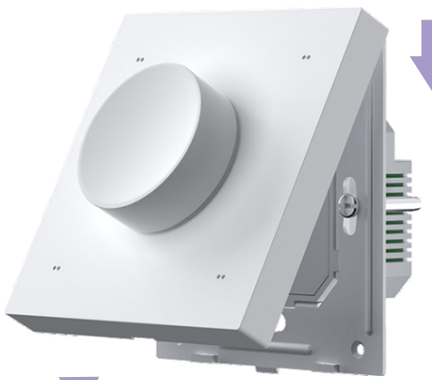

第一步： 向下扣合

第二步： 底部扣合

连接图

① 当单台E6D设备控制多个驱动时，需开启E6D的总线电源，并通过广播方式实现对多驱动的统一控制。

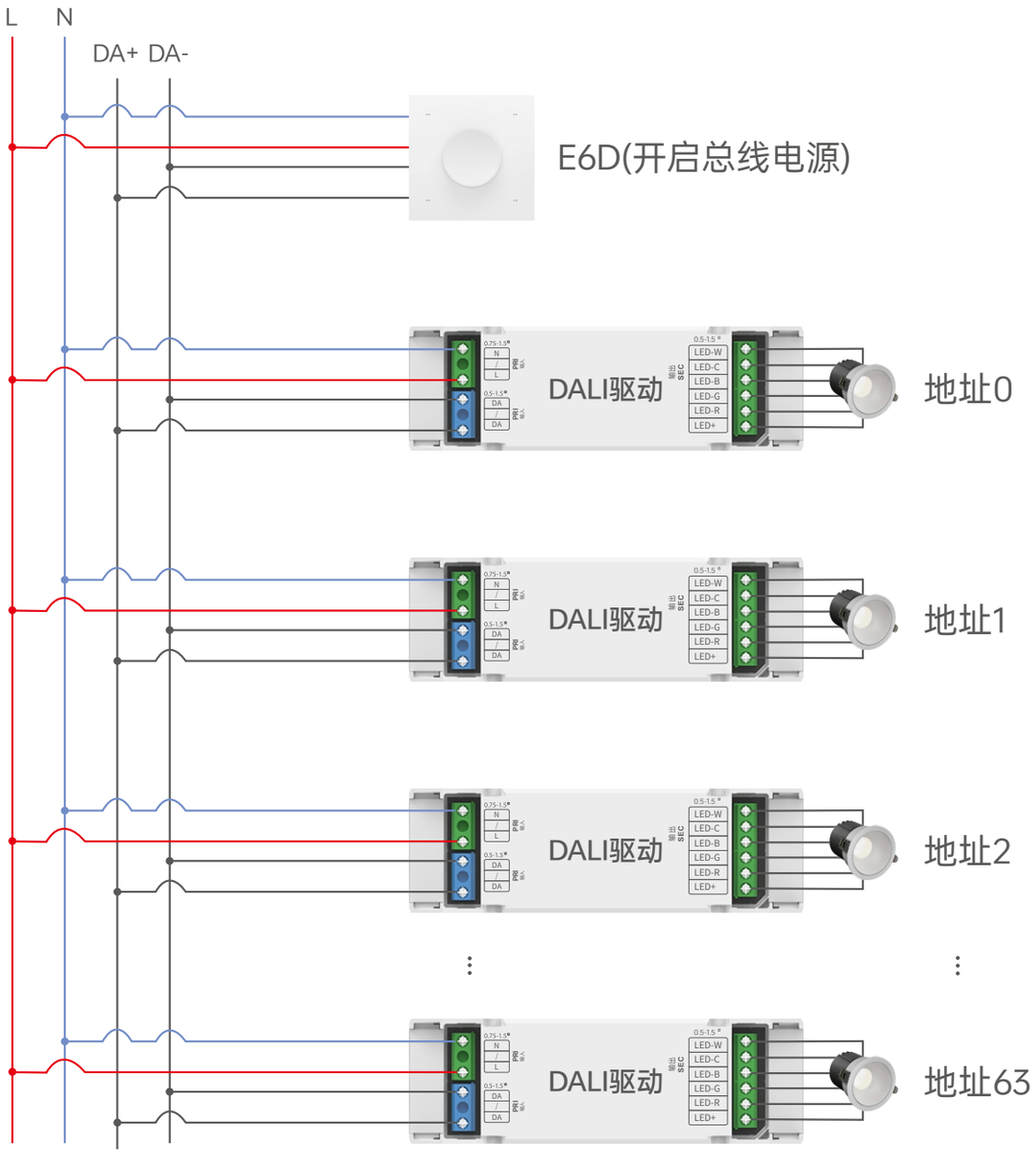

② DALI蓝牙无线连接方式



APP　　遥控　　SQ

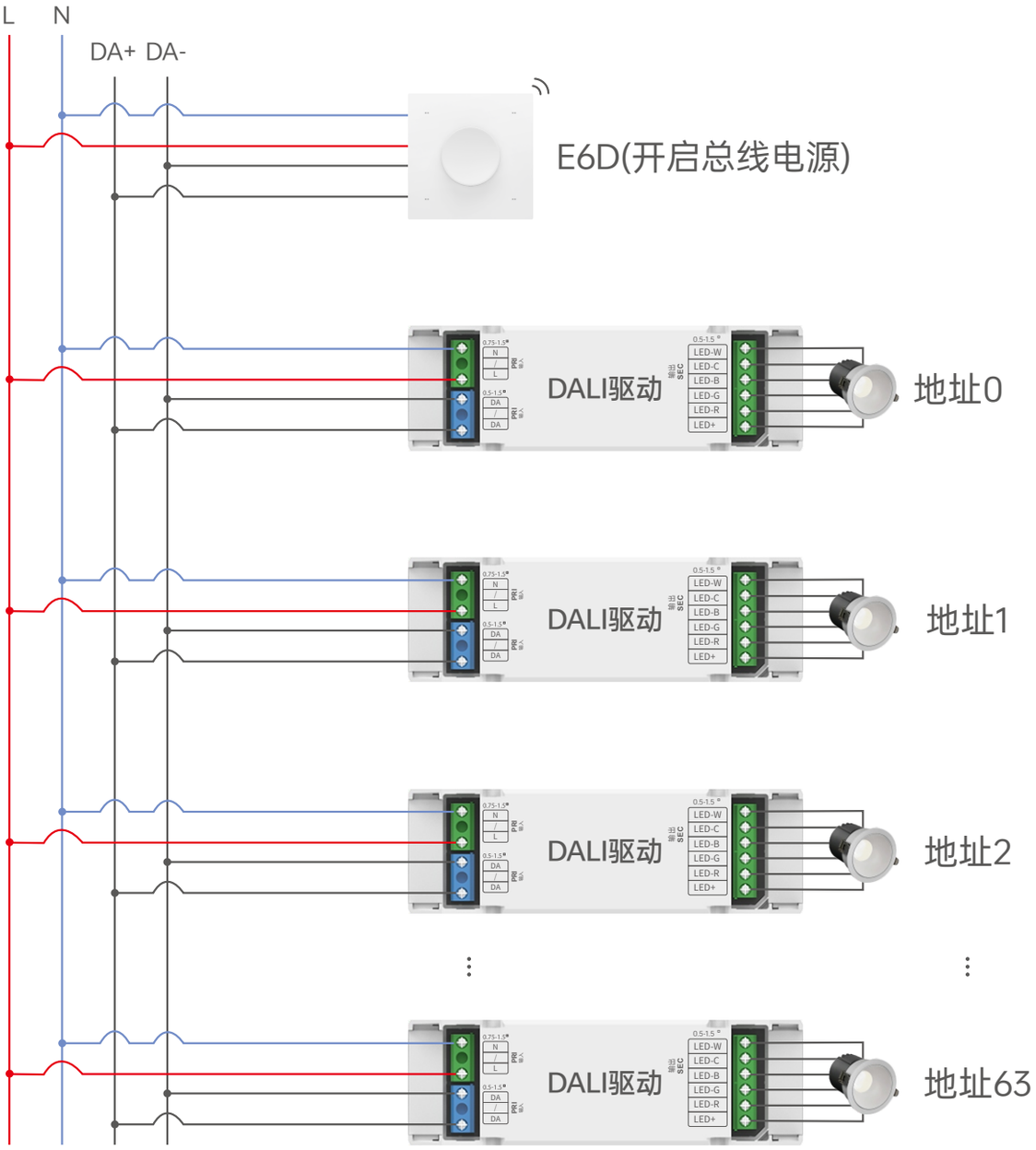

*请尽量避免无线驱动器放置在大面积金属物体旁或在较多金属介质的空间上使用，以免信号受到干扰影响使用。

搭配NFC Lighting APP使用

1. 账号注册

通过手机扫描下载二维码，按提示完成APP安装后即可进行登录/注册操作。(因性能需求，要求手机型号苹果：iPhone8及以上、且操作系统iOS13及以上；安卓：具备NFC功能机型)

＊设置设备参数时，必须在设备断电情况下进行操作。

2. 读/写旋钮面板

在APP“首页”点击【读/写智能设备】，将手机感应区域靠近旋钮面板NFC标识点(图示P4)，读取旋钮面板参数。





3.控制类型和参数管理的设置方式

控制类型：点击“控制类型”可选择调光/色温/彩光RGB/彩光RGBW/彩光RGBCW，默认色温。

参数管理：点击“参数管理”可编辑旋钮的控制对象、旋钮灵敏度、双击模式排序、双击模式记忆、指示灯、按键声音、场景键、总线电源开关、通电状态等更多高级参数。





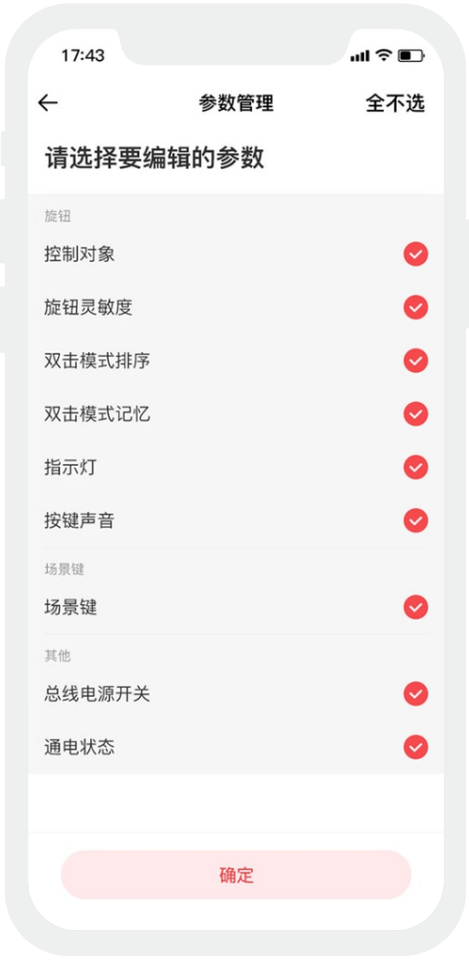

4.旋钮和场景键的设置方式

旋钮：点击“控制对象”可选择单地址、组地址或广播；点击“旋钮灵敏度”可选择低/中/高灵敏度；点击“双击模式排序”调整双击旋钮时，灯光总亮度、RGB模式与W模式(RGBW)/CW模式(RGBCW)的排序；开启/关闭双击模式记忆，默认关闭；开启/关闭指示灯开关，默认开启；开启/关闭按键声音，默认开启。

场景键：长按场景键可选择编辑场景键的控制对象或动作，点击“控制对象”可选择单地址、组地址或广播，点击“动作”可绑定执行动作。



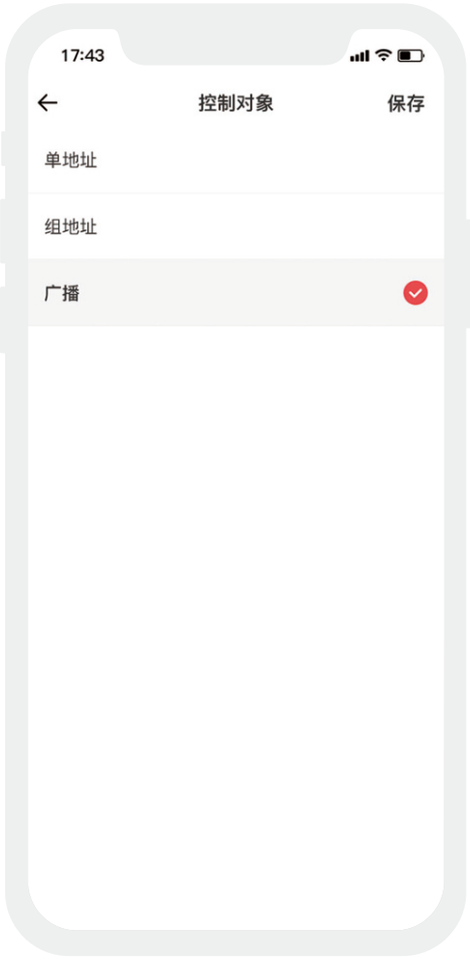



5.通电状态和恢复出厂的设置方式

总线电源开关：开启后，DALI总线上的设备可从E6D进行取电，无需外接DALI总线电源；
关闭后，可外接DALI总线电源，默认开启。

通电状态：可选择全亮/不亮/记忆/自定义，默认记忆。

恢复出厂：点击“所有参数恢复到出厂默认”按钮后，APP页面的所有参数将恢复到出厂默认值，此时，需点击“写入”按钮，把参数写入到设备中，即可将设备恢复出厂设置。







搭配L-Home APP使用

1. 账号注册

通过手机扫描下方二维码，按提示完成APP安装后即可进行登录/注册操作。

2. 配网操作

新用户在APP上创建家庭后，在【房间】界面点击右上角“+”进行添加，在添加设备列表中选择“LED控制器”后，按照界面提示完成添加即可。





3.旋钮和场景键的设置方式

在“房间”界面点击已添加的旋钮面板进入【控制】界面。
旋钮：支持点击“控制对象”选择单地址、组地址或广播，也支持点击旋钮进入页面调节灯光。
场景键：支持点击“控制对象”选择单地址、组地址或广播，每个按键也支持绑定不同的执行动作。

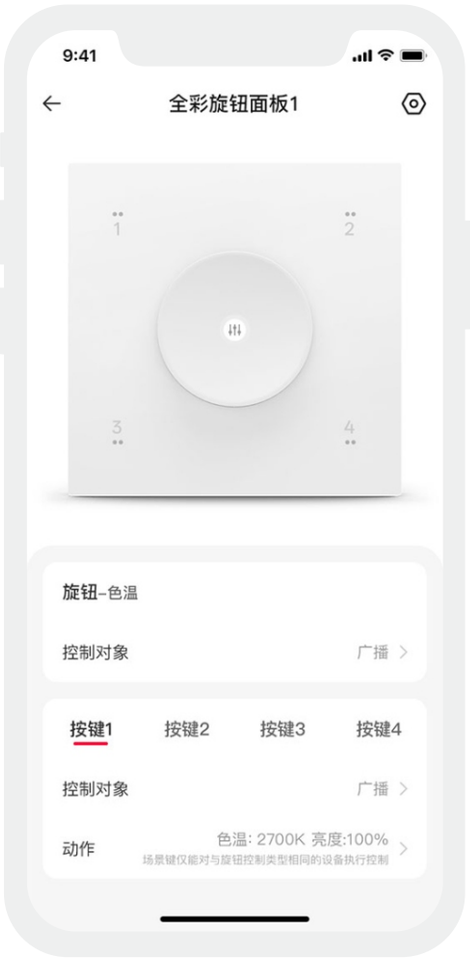

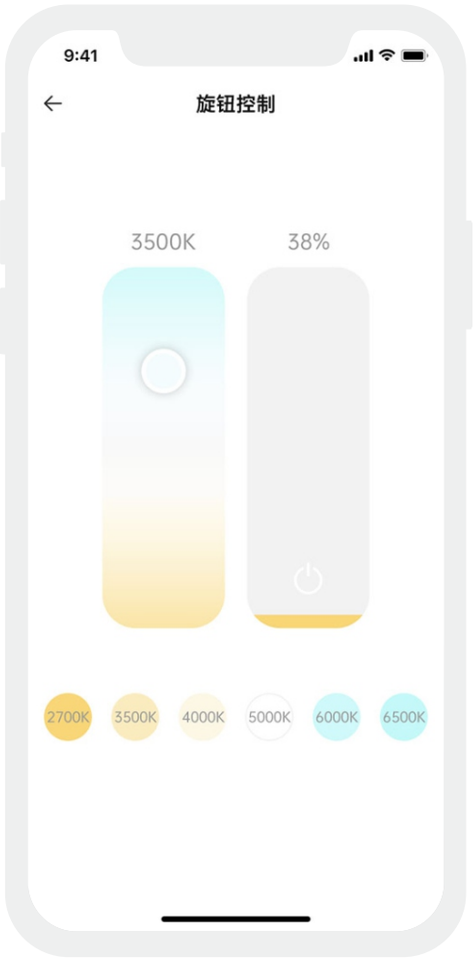

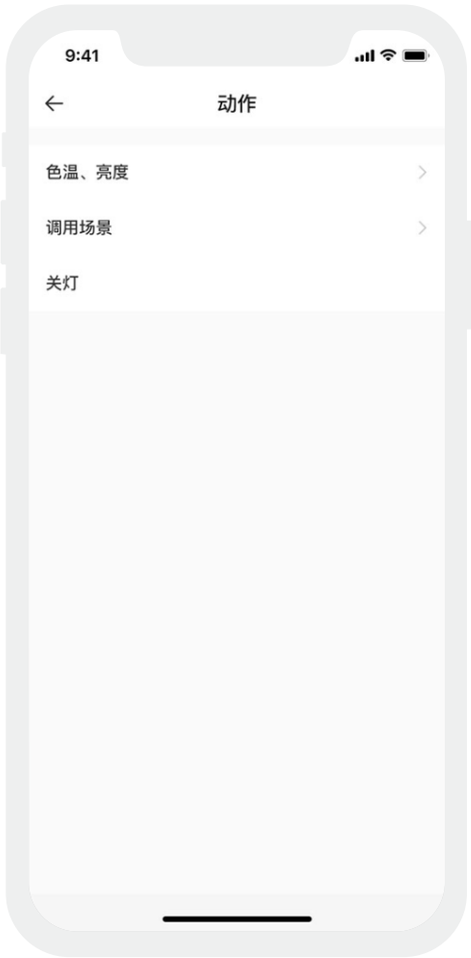

4. 被遥控器绑定

旋钮面板可当做灯具被B1/B2/B5/B8/RC4-BLE遥控器绑定；
遥控器的每个分区支持绑定一个旋钮面板；
绑定后，遥控器区域将控制旋钮面板的负载。





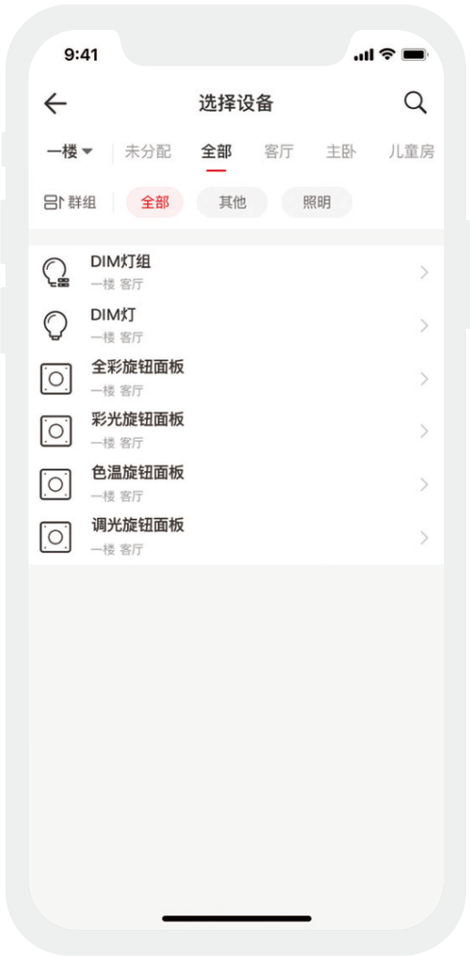

5. 场景与自动化的设置方式

本地场景：在【智能】界面中选择“本地场景”，点击“+”创建本地场景。点击添加动作，选择对应设备类型动作即可。

云场景：确保家庭内已添加智能网关，如超级面板12S。

在【智能】界面中选择“云场景”，点击“+”创建云场景。点击添加动作，选择对应设备类型动作设备类型动作即可。

自动化：确保家庭内已添加智能网关，如超级面板12S。

在【智能】界面中选择“自动化”，点击“+”创建自动化。可选择本地/云端执行方式，以及设置触发条件及执行动作。当满足已设置的触发条件时，自动触发一系列设备动作，实现远程联动。







恢复出厂

方法一：

E6D旋钮面板接线上电后，长按旋钮15秒(见图1)，直至指示灯慢闪后松开，3秒内短按旋钮3次，指示灯快闪，表示已恢复到出厂设置。

方法二：

需先确认设备已正确接通电源且处于在线状态。随后，打开L-Home APP，找到该设备并进入其设置页面，点击“删除设备”按钮(见图2)。当系统提示“删除成功”时，即表示设备已成功恢复到出厂设置。

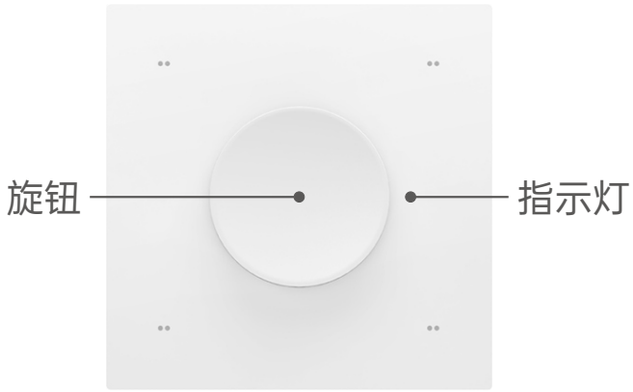

图1



图2

常见问题

1.配网失败这么办？

①确保设备正常通电；

②需要确认添加的设备未被其他账号添加过，如被添加过，请手动恢复出厂；

③确保手机与设备两者尽量靠近，建议不超过15米;

④如设备已被强制删除，请手动恢复出厂，然后重新添加设备。

2.如何远程控制设备？

搭配本司智能网关，可通过4G/5G/WiFi手机远程控制设备。

注意事项

- 请由具有专业资格的人员进行调试安装。
- 我司产品（专有型号除外）不能防水防雷，需避免日晒雨淋，如安装在户外，请用防水箱和防雷装置。
- 良好的散热条件会延长产品的使用寿命，请把产品安装在通风良好的环境。
- 请检查使用的工作电压是否符合产品的参数要求。
- 使用的电线直径大小必须能足够负载连接的 LED 灯具，并确保接线牢固。
- 通电调试前，应确保所有接线正确。
- 如果发生故障，请勿私自维修；如果有疑问，请联系供应商。

保修条例

- 自出厂之日起保修服务期为5年。
- 在保修服务期内出现产品质量问题我司将给予免费修理或更换服务。

非保修条例：

属下列情况不在免费保修或更换服务范围之内：

- 已经超出保修服务期;
- 过高电压、超负载、操作不当等人为造成的损坏;
- 产品外形严重损坏或变形;
- 自然灾害以及人力不可抗拒原因造成的损坏;
- 产品保修标签和产品唯一条形码损坏;
- 无我司签订的合同或发票凭证。

1. 修理或更换是我司对客户的唯一补救措施。我司不承担任何附带引起的损害赔偿责任，除非在适用法律范围之内。
2. 我司享有修正或调整本保修条款的权利，并以书面形式发布为准。

＊本说明书的内容如有变更, 恕不另行通知。若内容与您使用的功能有所不同, 则以实物为准。如有疑问, 欢迎向我司或我司授权的经销商咨询。